谷轮半封闭活塞压缩机

6SKH-5000

EMERSON
Climate Technologies

Copeland
brand products

EMERSON. CONSIDER IT SOLVED

产品技术参数 Technical Data

型号 Model		6SKH-5000
名义功率(HP) Norminal Input Power		50
缸数 Number Of Cylinders		6
缸径×行程(mm) Bore×Stroke		80.6/57.0
排气量(m^3/h) Displacement		151.8
启动电流(LRA)(A)	EWK 380-420V/220-240V 3PH 60Hz	436-482/761-830
	AWM/D 3PH 380-420V 50Hz/440-480V 60Hz	355-393/351-383
最大运行电流(MCC)(A)	EWK 380-420V/220-240V 3PH 60Hz	107.0/188.0
	AWM/D 3PH 380-420V 50Hz/440-480V 60Hz	89.4/89.4
曲轴箱加热器功率(W) Crankcase Heater		200
接管外径尺寸(Inch) Connection Size	排气管 Discharge Port	1 5/8
	吸气管 Suction Port	2 5/8
外型尺寸(mm) Dimension	长 Length	771
	宽 Width	570
	高(不带风扇） Height	540
底脚安装尺寸(孔径)(mm) Mounting Size		457x305（25.4）
油充注量(L) Oil Charging		6.8
重量(kg) Weight	净重 Net Weight	268
	毛重 Gross Weight	295

产品性能参数 Performance Sheet

R22	冷凝温度ºC Condensing Temperature	蒸发温度ºC Evaporating Temperature								
		-25	-20	-15	-10	-5	0	5	10	12.5
制冷量(W) Capacity	30	42000	54000	68500	85500	105500	129000	155500	186500	203000
	40	35000	46500	61000	76000	94000	115000	139000	166500	181500
	50	29000	39000	51500	66500	82000	100500	121500	145500	159000
功率(W) Input Power	30	19000	21300	23400	25300	26800	27900	28600	28700	28500
	40	20300	23100	25800	28400	30700	32700	34300	35500	35900
	50	21500	24700	27900	31000	34100	36900	39400	41600	42500

* 制冷量基于20℃吸气温度,无过冷度

* ▢(灰色) 吸气过热度限制在20K以下

* ▢ 必须附加缸头冷却风扇,且吸气过热度限制在10K以下

命名规则 Nomenclature

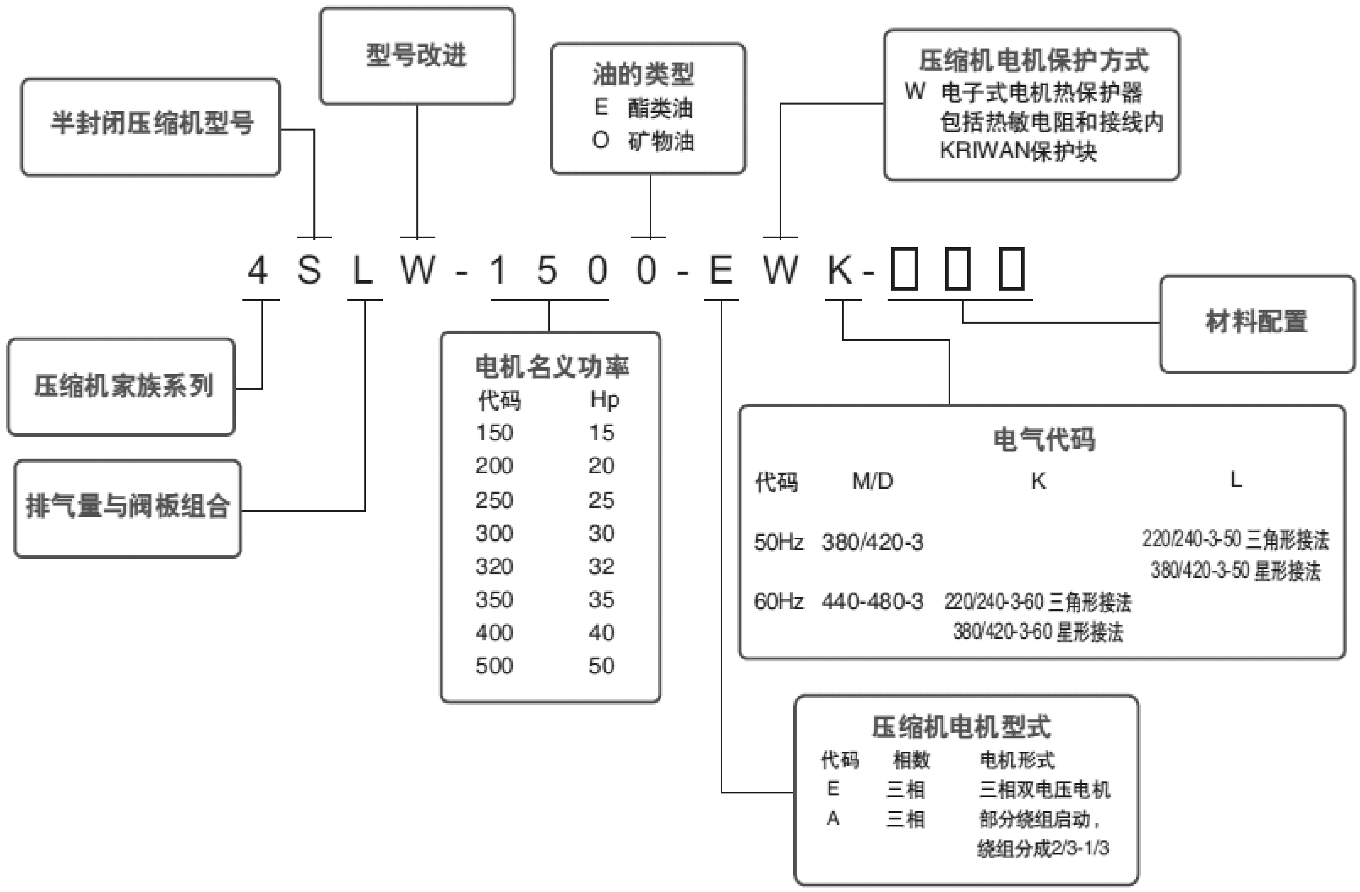

压缩机许可运行范围 Envelope

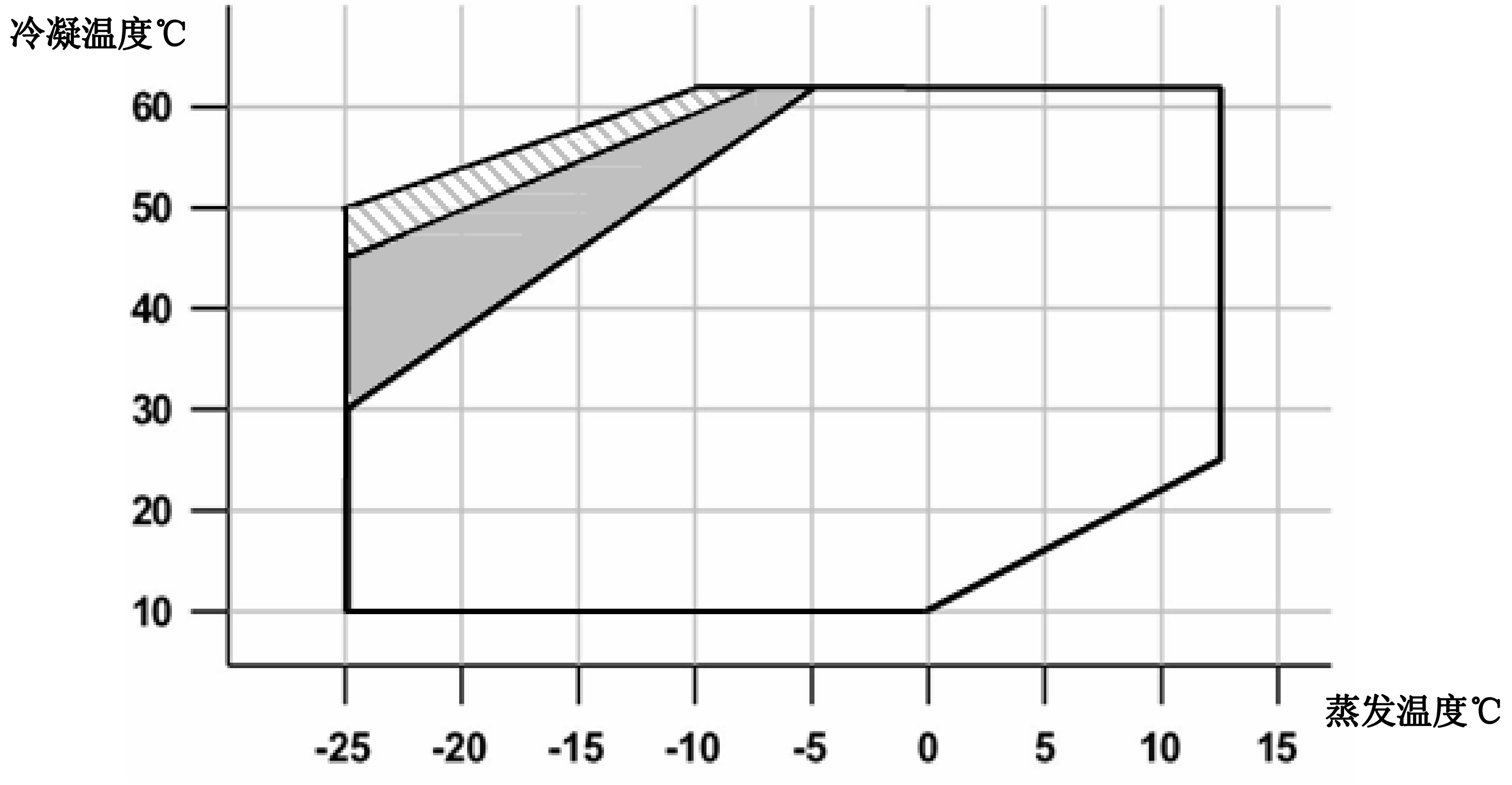

R22

吸气温度25℃

吸气过热度20K

吸气过热度10K＋风扇

压缩机铭牌示例 Nameplate

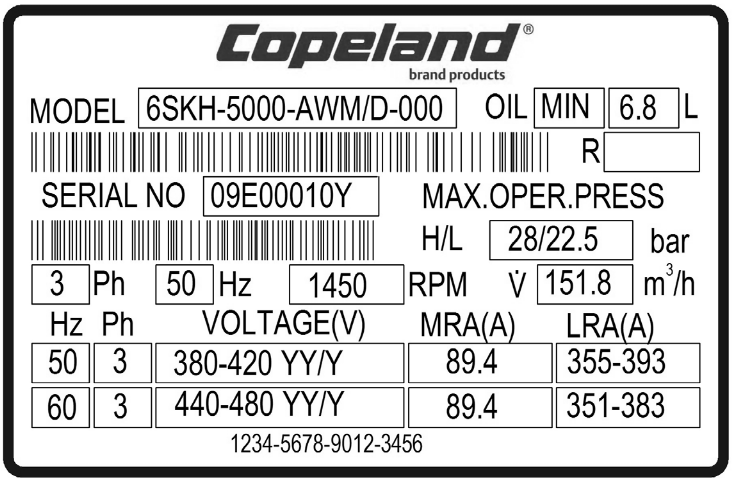

压缩机接线示意图 Wiring Diagram

直接启动

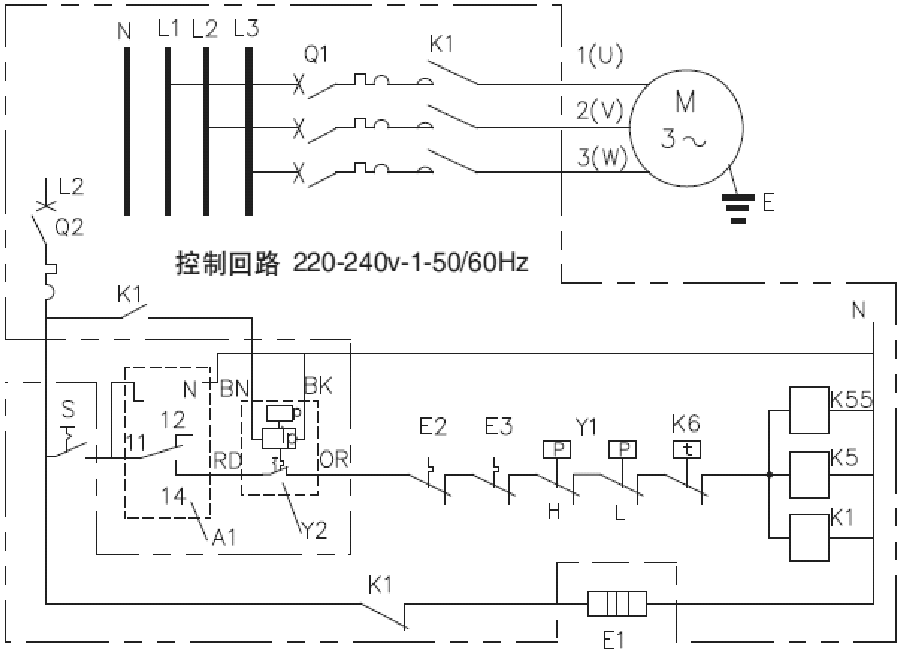

分绕组启动

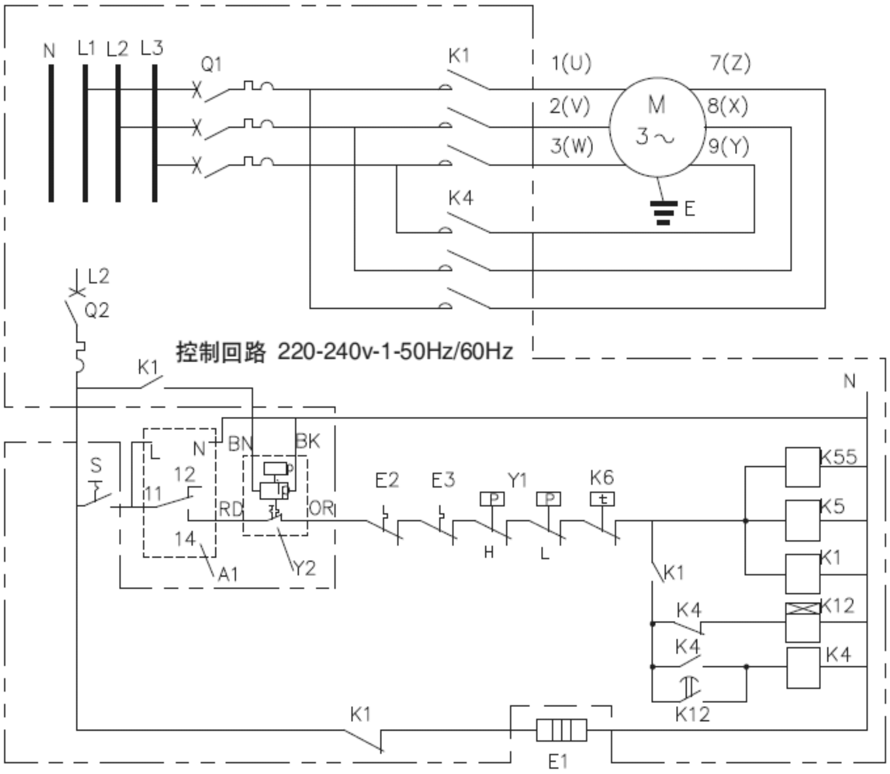

压缩机接线盒内电机接线

	直接启动 Y–Y	分绕组启动，先启动1–2–3 Y–Y
压缩机电机形式 分绕组电机(Y-Y) 代码 A	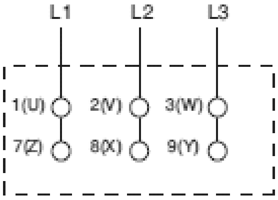	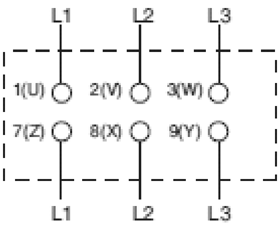

电气代码说明

M	压缩机电机
Q1	小型断路器
Q2	小型断路器
S	手动开关
K1-K4	接触器M1
K5, K55	风扇接触器
K6	温度控制器
K11	时间继电器 (1-3s用于Y/△启动)
K12	时间继电器 (1±0.1s用于部分绕组启动)
E1	曲轴箱加热器
E2-E3	风扇电机热保护开关
Y1	压力控制器
Y2	油压差控制器OPS1
A1	电机保护模块
A5	压缩机接线盒

颜色代码		
	RD	红色
	OR	桔色
	BN	棕色
	BK	黑色

压缩机配置 Compressor Configuration

标准配置	弹簧底脚垫、OPS1电子式油压差开关、油加热器
选配件	卸载套件、缸头冷却风扇、硬底脚垫、机械式油压差开关

压缩机尺寸图 Dimension

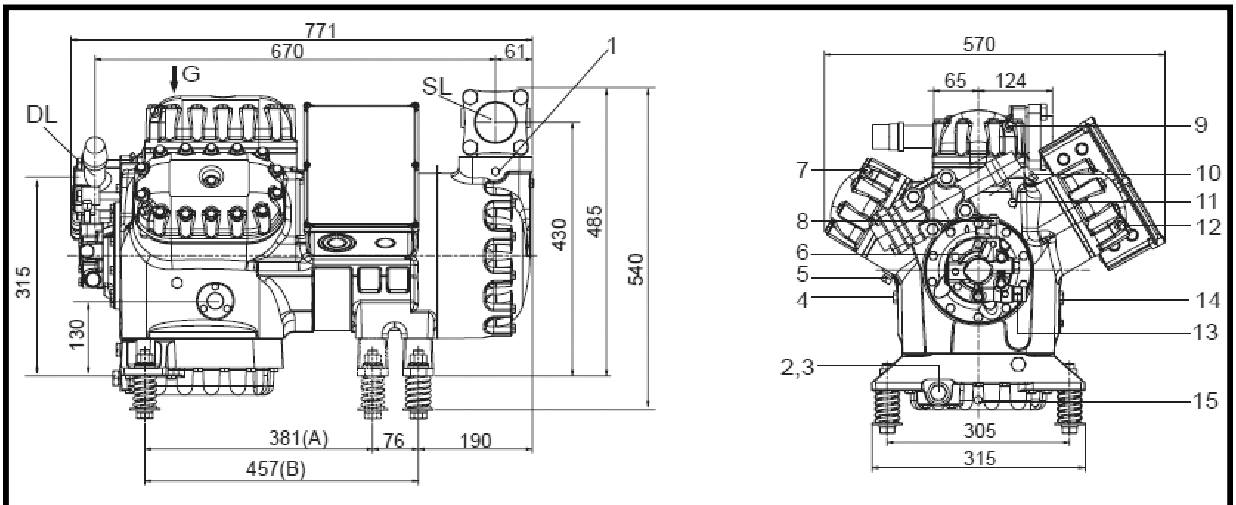

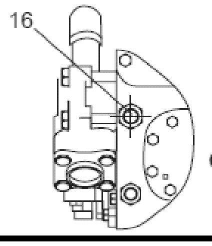

G向视图

底脚孔间距：B

1. 低压接口丝堵规格	1/8” - 27 NPTF	2. 内置油过滤网	
3. 磁堵	1” - 16 UN	4. 注油口丝堵规格	1/4” - 18 NPTF
5. 喷液转换头接口	1/4” - 18 NPTF	6. 油压接口丝堵规格	7/16” - 20 UNF
7. 高压接口丝堵规格	1/2” - 14 NPTF	8. 油压高压接口丝堵规格	1/4” ~ 6mm
9. 高压接口丝堵规格	1/8” - 27 NPTF	10. 喷液转换头接口	3/8” - 18 NPTF
11. 高压接口丝堵规格	1/4” - 18 NPTF	12. 高压接口丝堵规格	1/8” - 27 NPTF
13. 电子式油压差控制器接口规格		14. 油压低压接口丝堵规格	1/4” - 18 NPTF
15. 曲轴箱加热器套管	12.7mm	16. DTC传感器接口	1/2” - 14 NPSL

压缩机应用指导 Application Guideline

请参考《4S/6S系列半封闭制冷压缩机使用说明书》

艾默生环境优化技术

上海分公司

上海市中山南路28号久事大厦16楼

电话 021-63330808

传真 021-63330516

广州分公司

广州市黄埔大道西76号富力盈隆广场508-509室

电话 020-28867688

传真 020-28867622

北京分公司

北京市西城区南礼士路66号建威大厦310室

电话 010-68057825

传真 010-68056301

www.emersonref.com.cn

EMERSON. CONSIDER IT SOLVED